ユーザーガイド

ergotron®

Neo-Flex™ WideView Workspace

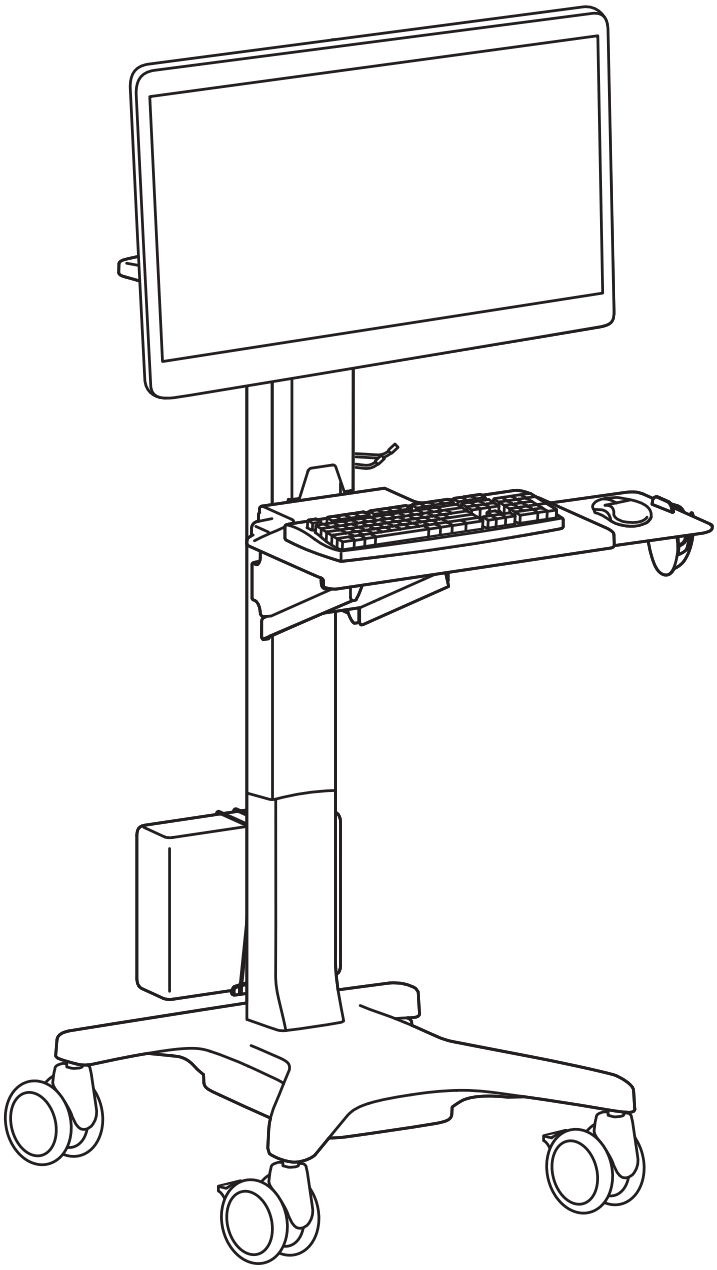

日本語

最新のユーザー インストール ガイドは、www.ergotron.com でご確認いただけます。
English, Español, Français, Deutsch, Nederlands, Italiano, Svenska, 日本語, 汉语

www.ergotron.com | USA: 1-800-888-8458 | Europe: +31 (0)33-45 45 600 | China: 400-120-3051 | Japan: japansupport@ergotron.com

888-24-075-W-01 rev. M • 01/19

Safety 安全性

⚠ WARNING

DO NOT load Cart below minimum or above maximum weight capacities. DO NOT mount a display larger than the recommended size. Failure to comply with warning may result in Cart instability leading to equipment damage or personal injury.

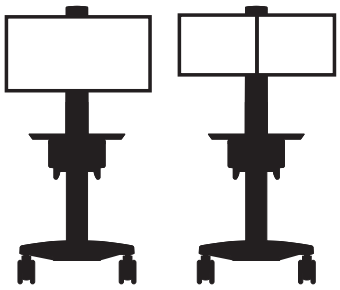

Min. 14 lbs (6.35 kg) Max. 49 lbs (22.2 kg)

Min. 11 lbs (5 kg) Max. 46 lbs (20.9 kg)

警告: カートの積載物は、最小積載重量より少なかったり、最大積載重量より多かったりしてはなりません。推奨サイズを超える大きさのディスプレイは取り付けないでください。この指示を無視するとカートの安定性が失われ、機器の損傷や人体への傷害を招く恐れがあります。

⚠ WARNING

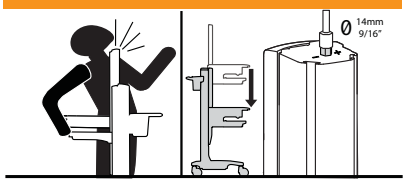

Impact Hazard!

Moving Parts can Crush and Cut.

Minimize Lift Tension BEFORE Removing Mounted Equipment.

To Minimize Lift Tension

1. Lower worksurface to lowest position.
2. Turn adjustment nut at top of riser counterclockwise until it stops (may require 40-60 turns to minimize lift tension).
3. After removing or adding equipment adjust lift tension to compensate for weight of new load.

Failure to heed this warning may result in serious personal injury or property damage!

衝撃の危険! 可動部分が壊れた場合、人体などに損傷を与える可能性があります。
取り付け機器を外す前にリフト張力を最低まで緩めてください。
リフト張力を緩める方法
1. 作業スペースを一番下の位置まで下げます。
2. ライザーの最上部にある調整ナットを、止まるまで反時計回りに回します(リフト張力を緩めるために40～60回転することが必要な場合もあります)。
3. 機器の取外しや取付けを行った後は、新しい負荷重量を補正するためにリフト張力を調整します。
この指示を無視すると、重大な人体の怪我や機器の損傷を招く恐れがあります。

⚠ WARNING

STORED ENERGY HAZARD!
DO NOT OPEN TOWER OR BASE.
DO NO REMOVE SAFETY GUARD.

A primary mechanism within the Cart is under tension and can be hazardous to people exposed to it under certain conditions.
DO NOT open the Cart tower or base.
DO NOT attempt to service the Cart.
DO NOT remove safety guards or labels designed to protect or inform of possible hazards.
Only Ergotron-approved installers may service or otherwise modify Cart. Failure to heed this Warning may result in serious Personal Injury and Damage both to the cart and equipment.

240-027-00

警告:
備蓄エネルギーの危険!
タワーやベースを開かないでください。
セーフティ ガードを取り除かないでください。
カート内の主要メカニズムは高圧下にあるため、状況によっては人体に危険が及ぶ可能性があります。
カートのタワーやベースを開かないでください。
ユーザはカートを修理しないでください。 危険の可能性から保護またはそれを通知するためにデザインされたセーフティ ガードまたはラベルを取り除かないでください。
エルゴトロン認定の取り付け技師のみが修理またはカートを調節することができます。この警告を留意しない場合、重篤な身体傷害およびカートや器具の破損の原因となることがあります。

⚠ WARNING

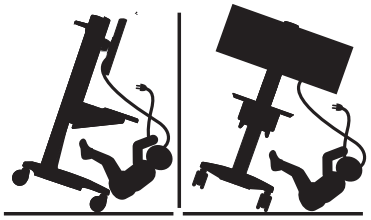

TIPPING HAZARD!

DO NOT allow children to climb on Cart.
DO NOT route electric cords or equipment cables within reach of children.
LOCK CASTERS when Cart is stationary.
DO NOT move Cart with Display in highest position.
DO NOT move Cart over cords or uneven, dirty, soft or sloping surfaces.
DO NOT move Cart by pushing on Display.
Failure to comply with this warning may result in Cart instability leading to equipment damage or personal injury.

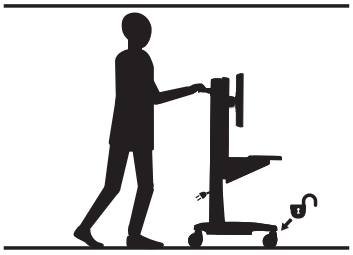

TO MOVE CART

1. Push Display down to lowest position.
2. Disconnect power cord and secure to Cart.
3. Unlock casters; point casters in direction of travel.
4. Use rear handle to push Cart.

警告: 転倒の危険!
カートには子供を登らせないでください。
電気コードや機器のケーブルを子供の手の届くところに配線しないでください。
カートが静止しているときはキャスターをロックしてください。
ディスプレイが一番高い位置にある状態で、カートを動かしてはなりません。
カートは、コードや凹凸がある場所、不衛生な場所、柔らかい表面、坂になっている場所で移動しないでください。
カートを移動するとき、ディスプレイを押さないでください。
この指示を無視するとカートの安定性が失われ、機器の損傷や人体への傷害を招く恐れがあります。
カートを移動する方法
1. ディスプレイを一番下の位置まで下げます。
2. 電源コードの接続を外し、カートから離れないようにまとめます。
3. キャスターのロックを外し、移動する方向に向けます。
4. リアハンドルを押してカートを移動します。

重要！本製品は取り付け後に調整する必要があります。調整を行う前に、すべての機器が本製品に適切に取り付けられていることを確認してください。本製品は可動範囲内でスムーズかつ簡単に動く必要があり、選定した位置にしっかり固定されなければなりません。製品が簡単に動きすぎる場合、動きがぎこちない場合、あるいは目的の位置に固定されない場合は、説明書に従いスムーズに動くように調整してください。お使いの製品や調整によっては、違いがはっきりするまで何回か回さなければならないこともあります。本製品に機器を追加したり、機器を取り外したことで積載重量が変わった場合は、安全かつ最適な操作を実現するために調節手順を繰り返してください。

特長と仕様

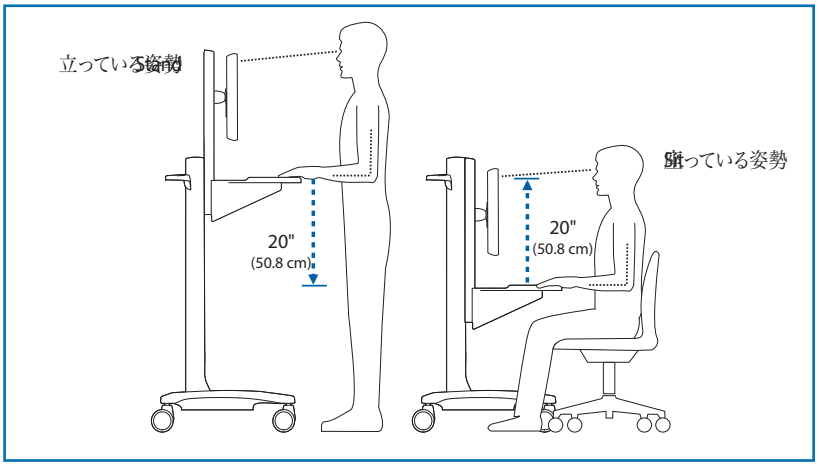

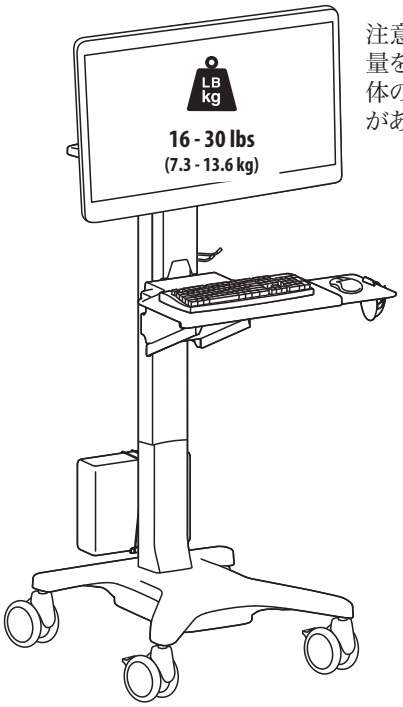

注意:積載物は記載の最大積載重量を超えてはなりません。重大な人体の怪我や機器の損傷を招く恐れがあります。

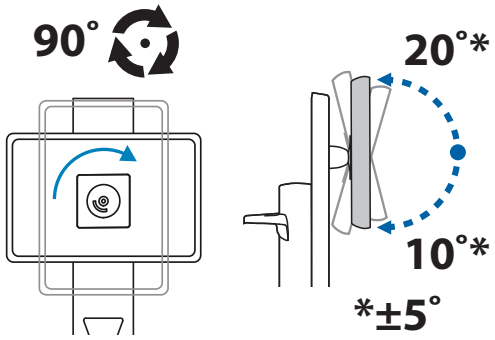

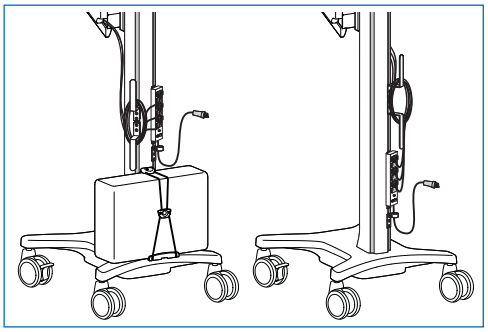

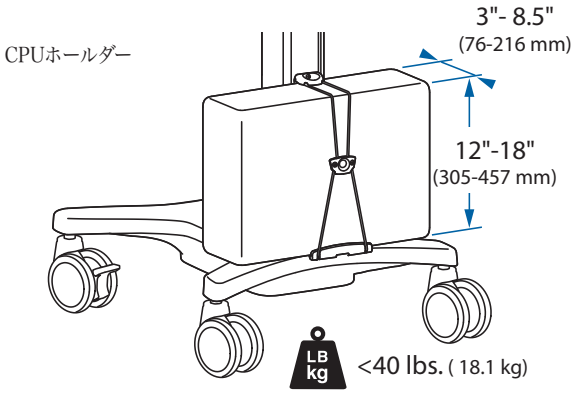

構成部品

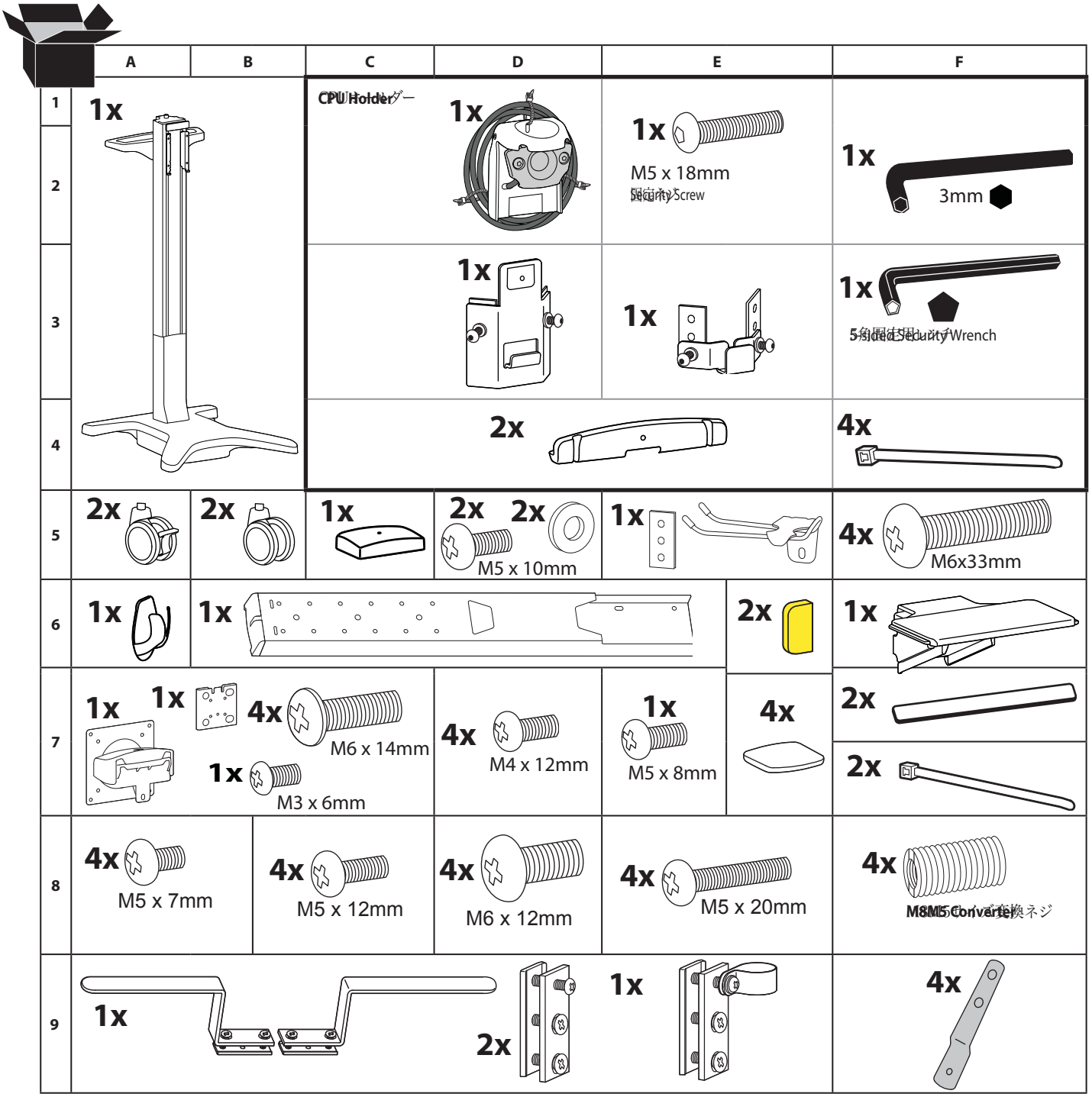

必要なツール

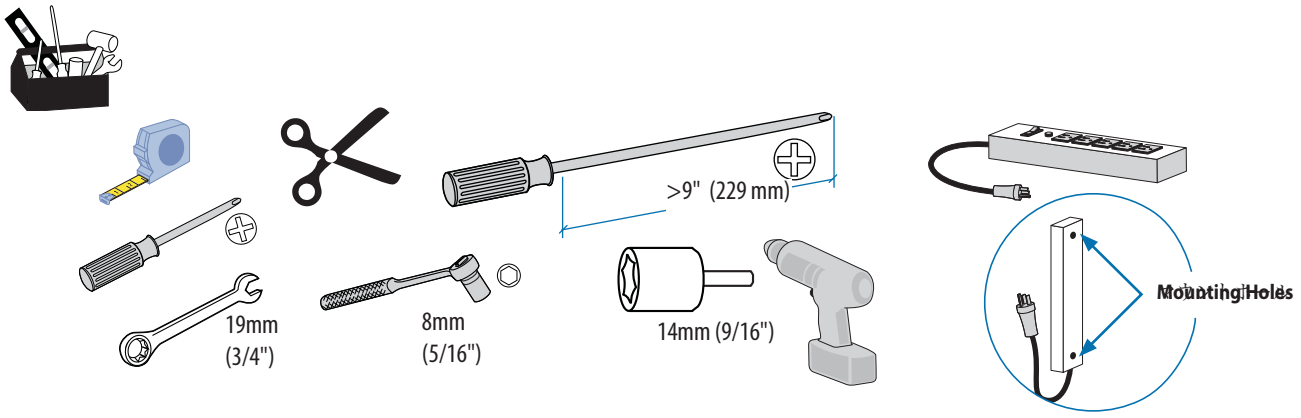

888-24-075-W-01 rev. M • 01/19

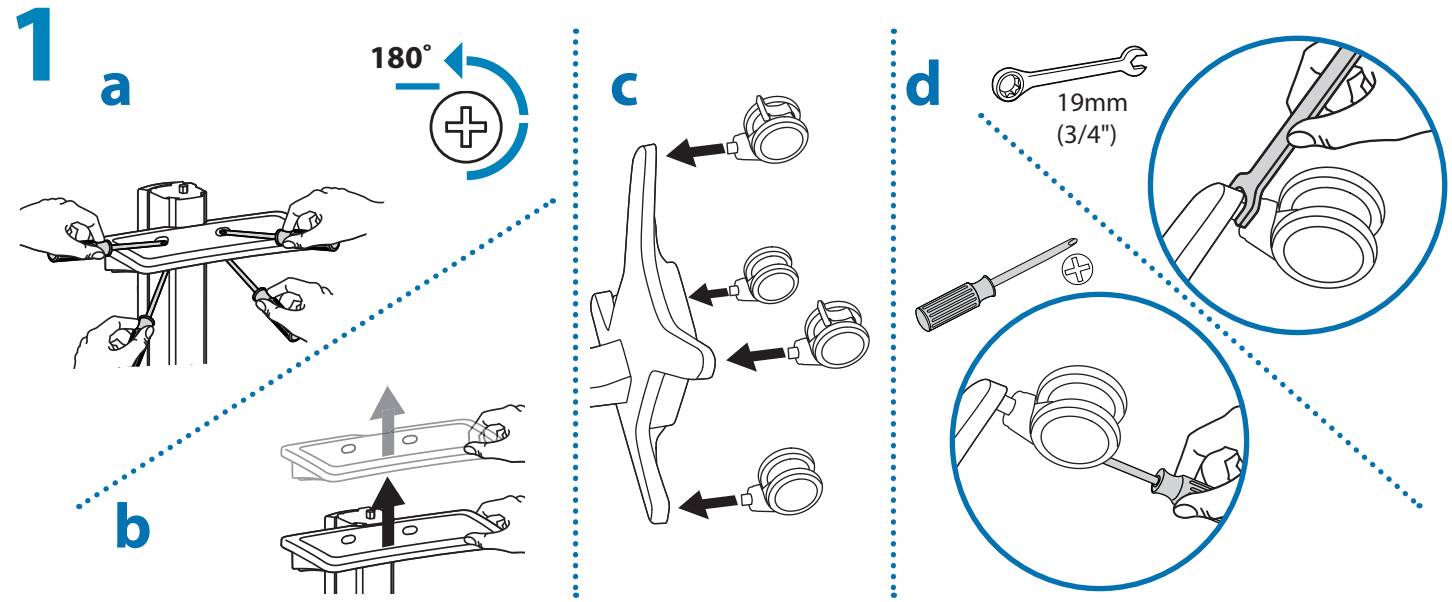

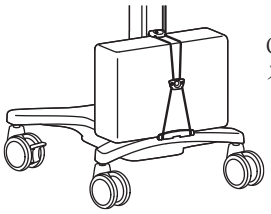

CPUホルダー　注: カートにCPUを取り付けない場合、
ステップ 2 は省略してステップ 3 に進んでください。

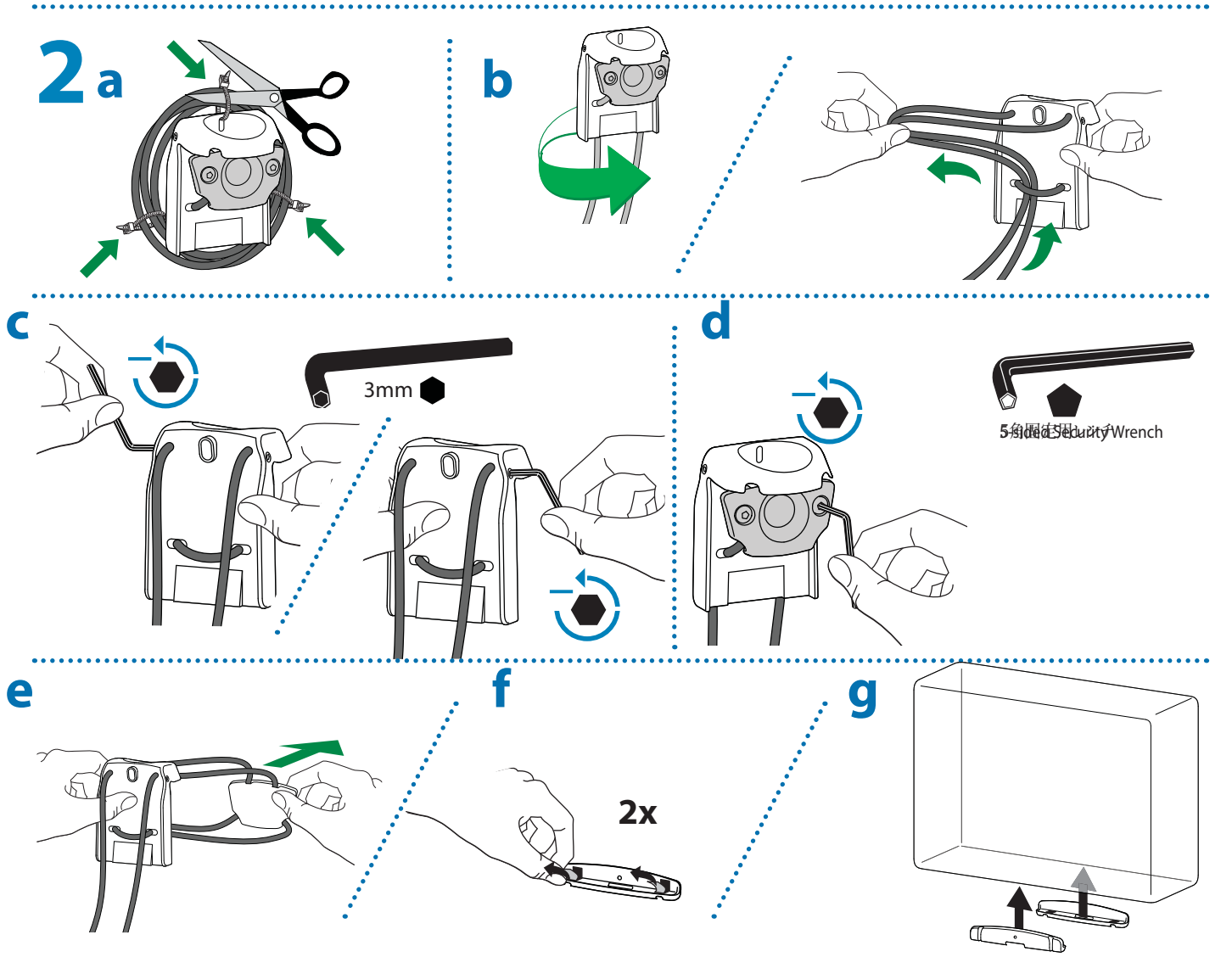

h

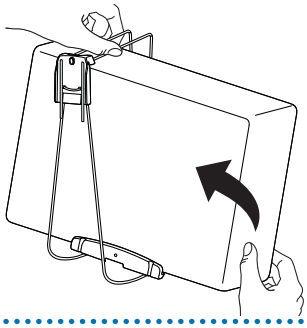

i

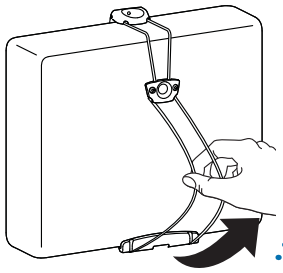

j

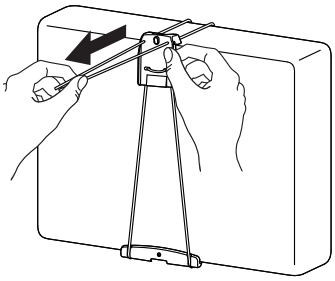

k

注意: 留金は締めすぎないようにしてください。強く締め付けすぎると、金具が破損する原因となります。

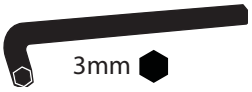

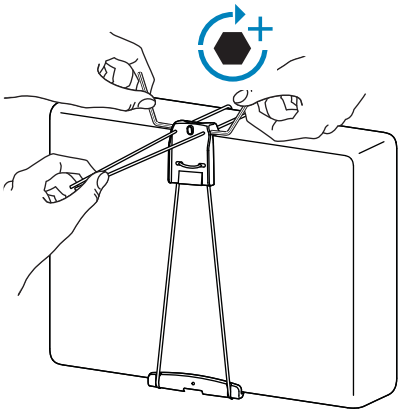

l

5角固定用レンチ

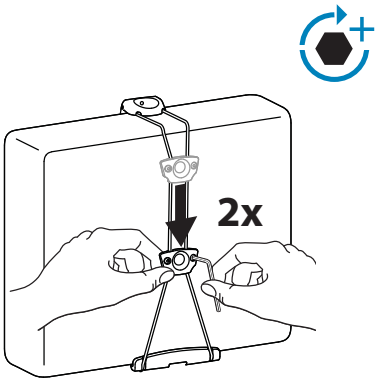

m

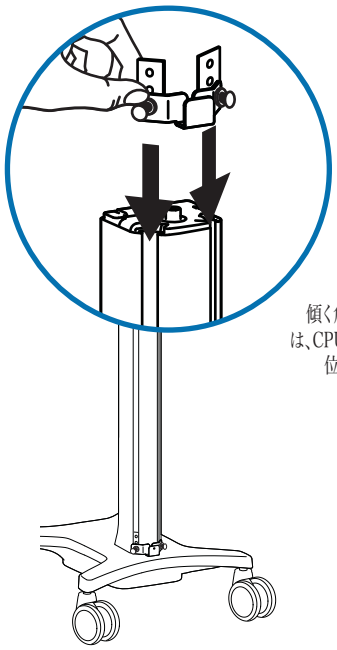

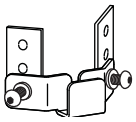

傾く危険性: ブラケットの位置は、CPUがタワーのできるだけ低い位置に来るようにします。

n

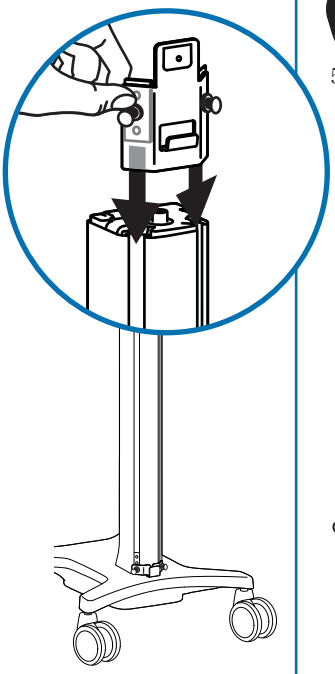

5角固定用レンチ

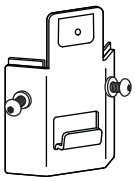

注: タワーの底辺に位置させます。この時点ではまだ締めないでください。

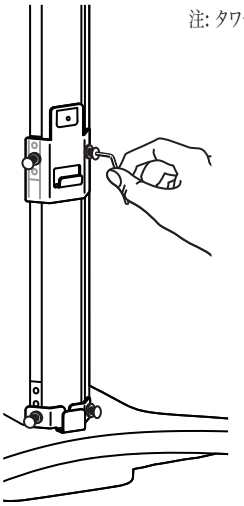

o

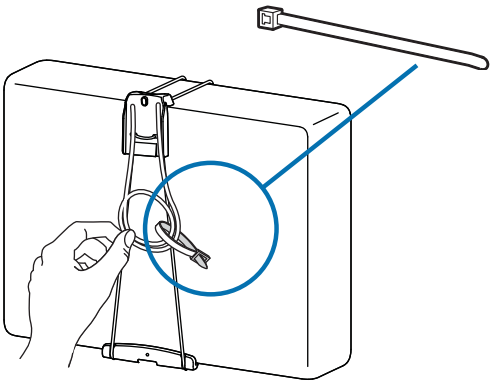

p

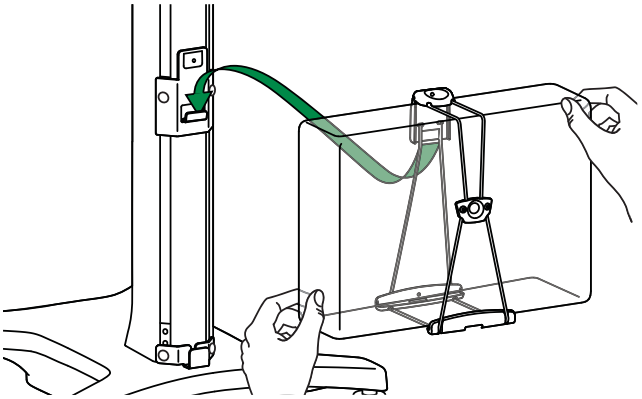

q

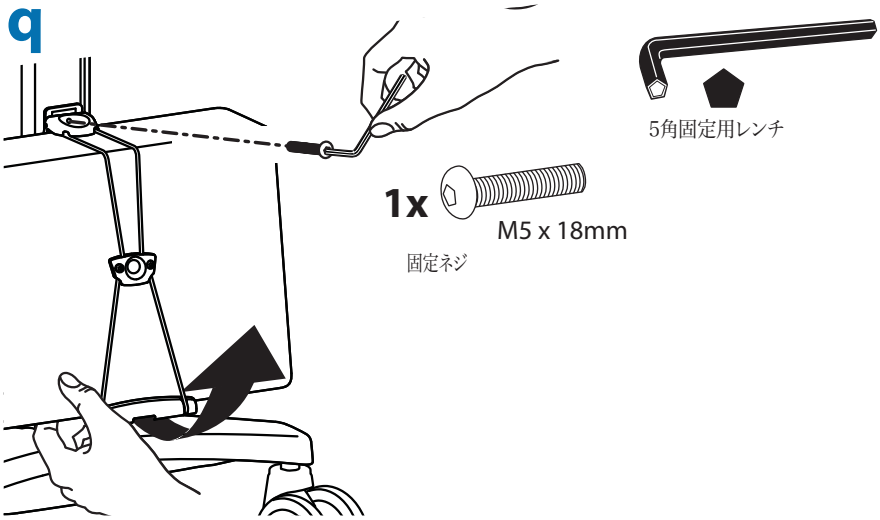

r

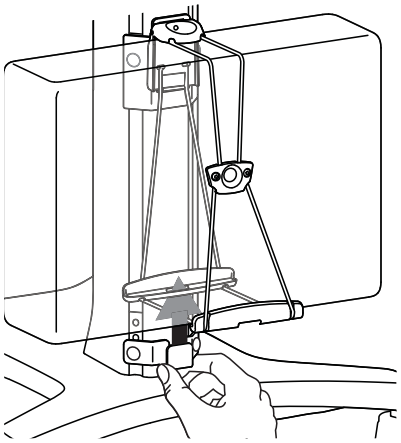

s

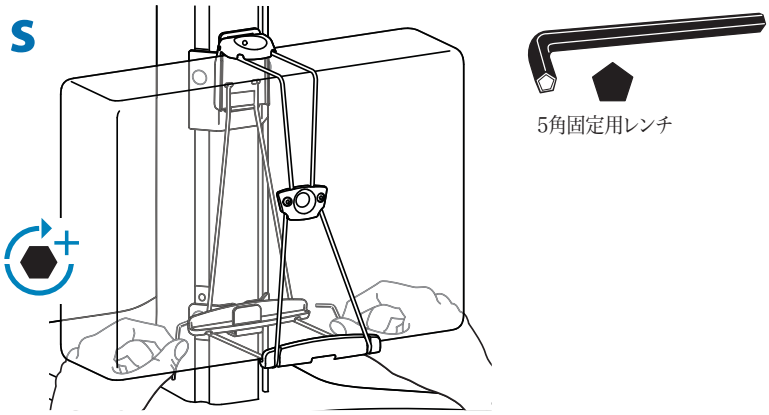

t

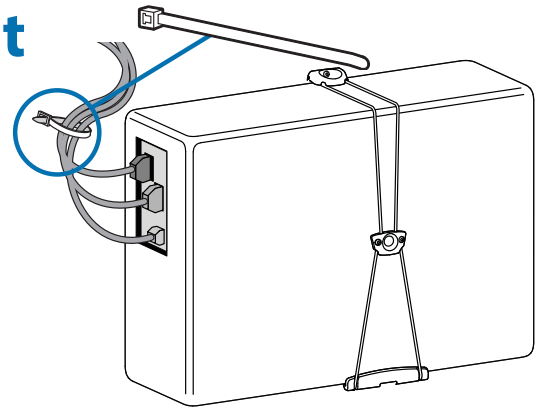

3 a

1x

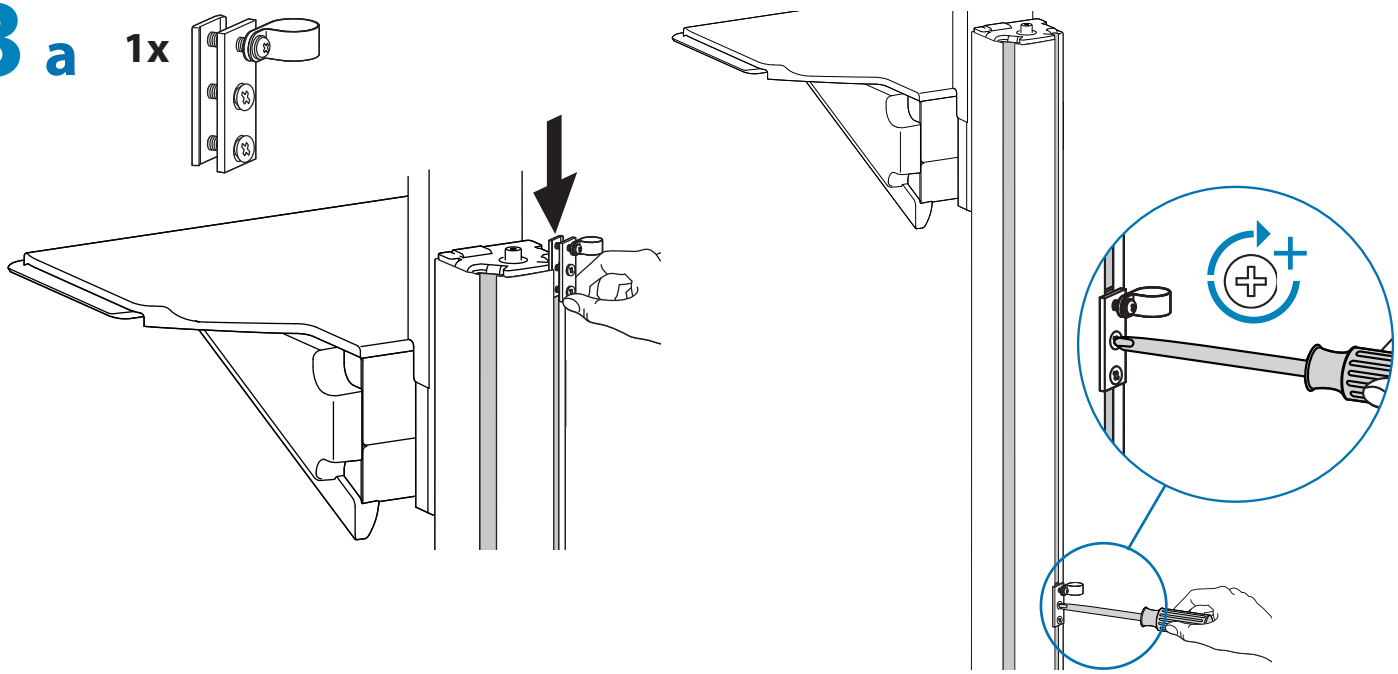

b

2x

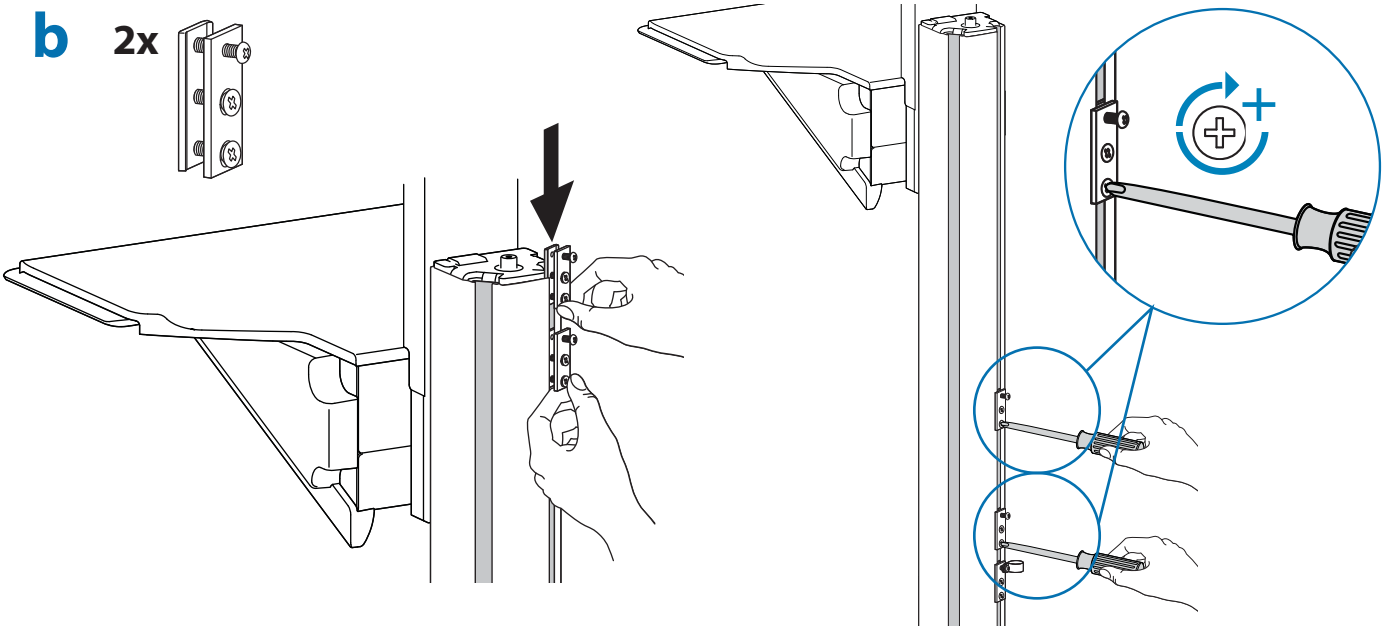

c

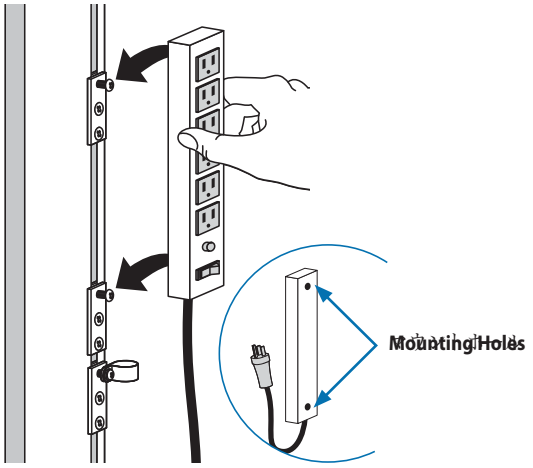

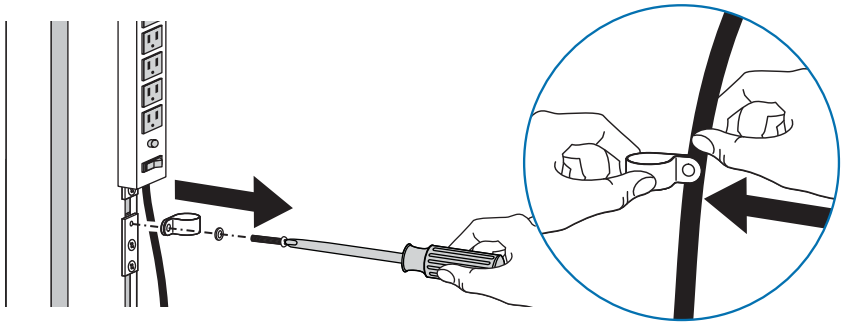

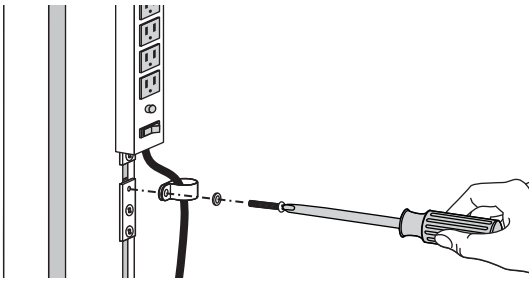

d

1x

i

ii

i

ii

4 a

2x

M5 x 10mm

2x

b

c

d

e

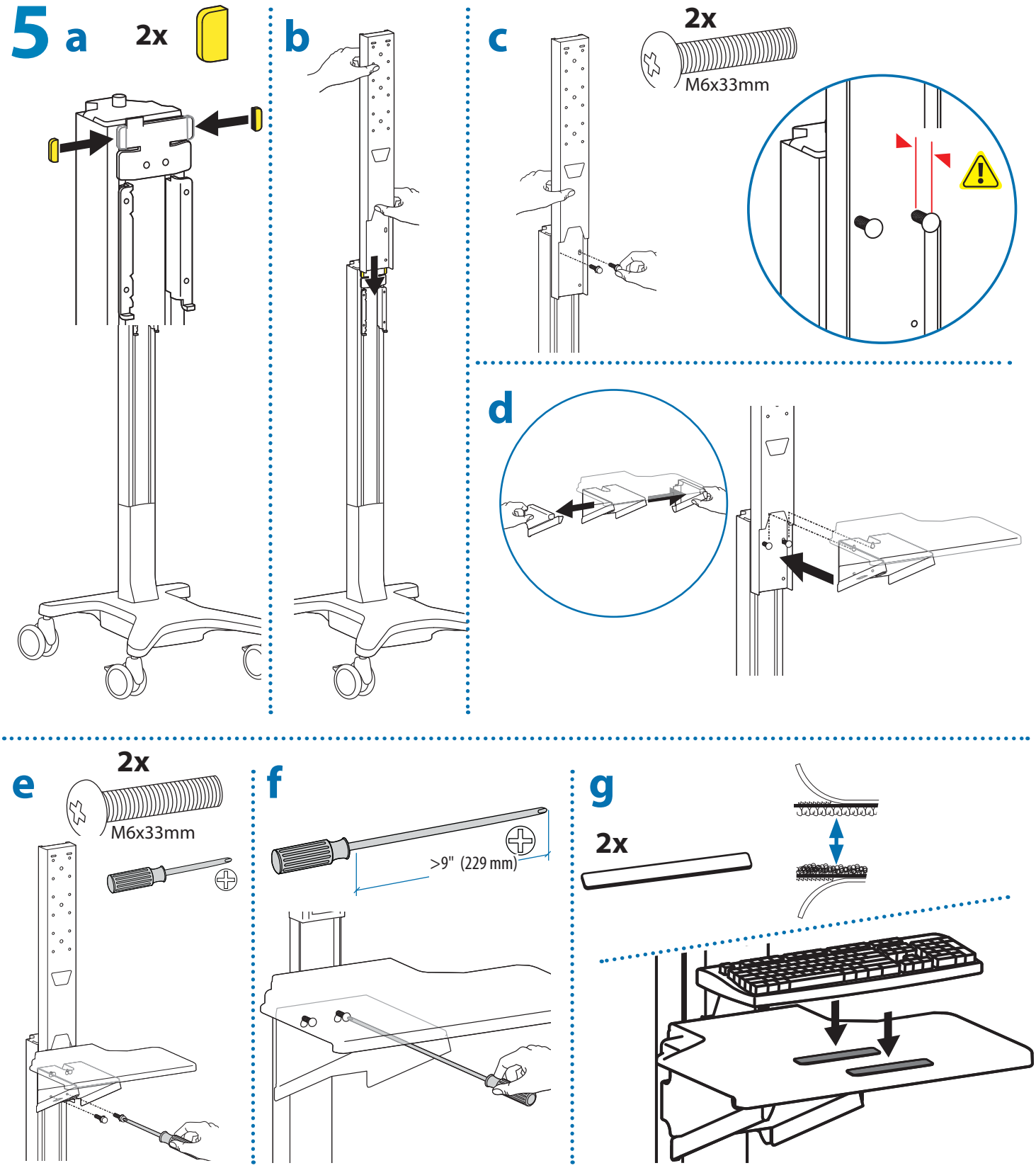
5 a
2x
b
c
2x
M6x33mm
d
e
2x
M6x33mm
f
>9" (229 mm)
g
2x

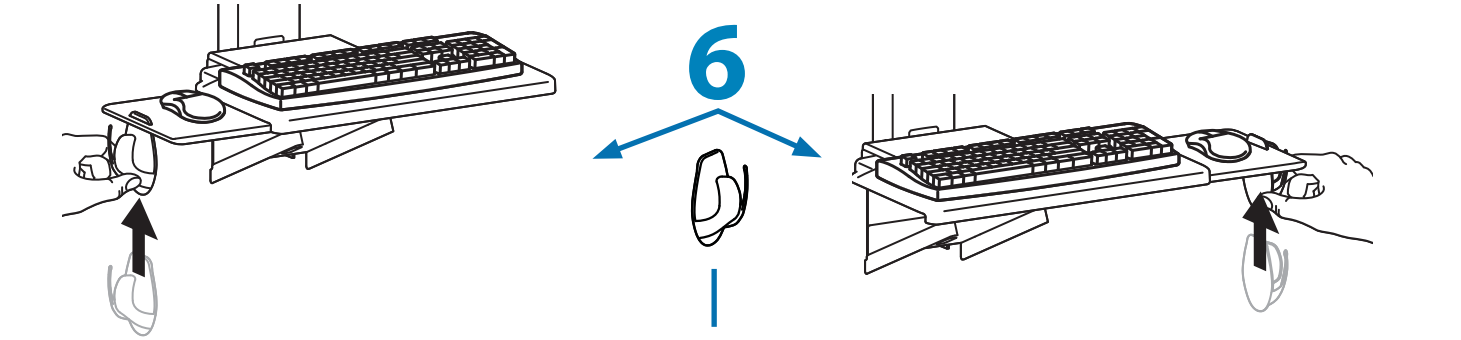
6

7

4x M6 x 14mm

8x M6 x 14mm

カメラシェルフなし

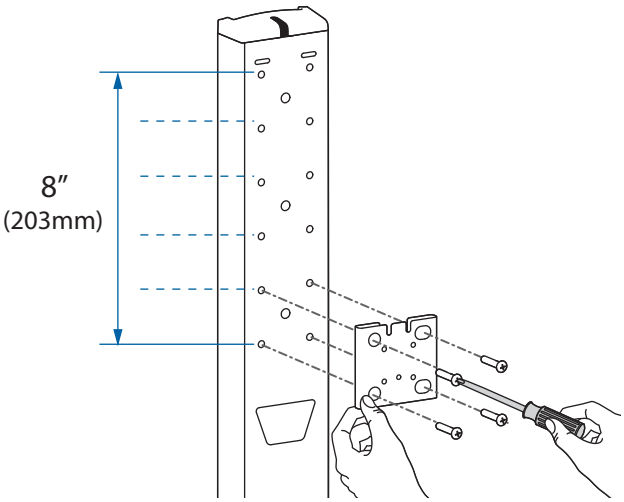

オプションのカメラシェルフ(別売)

a

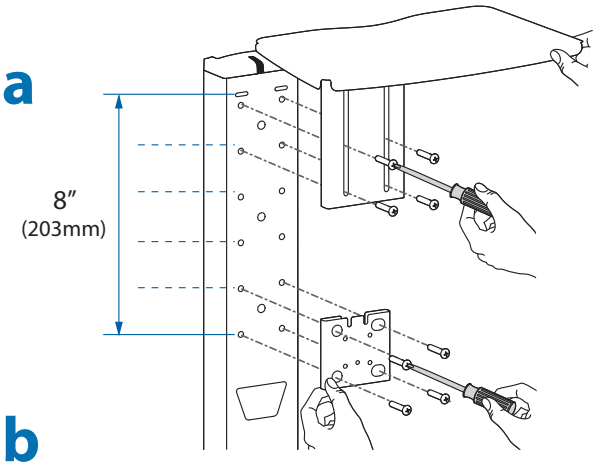

b

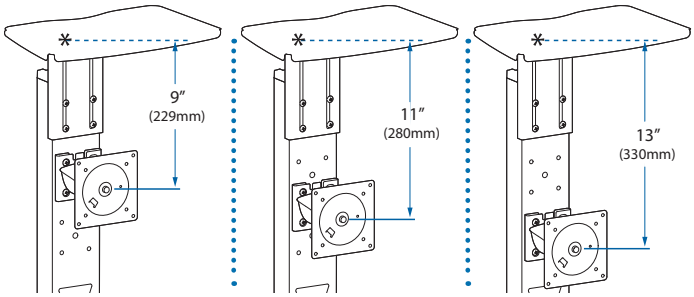

* Shelf Clearance

8

a

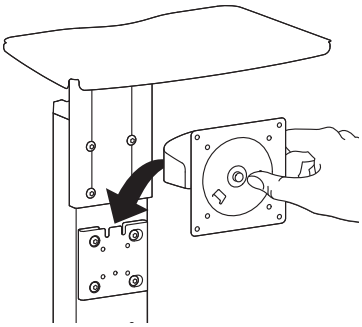

b

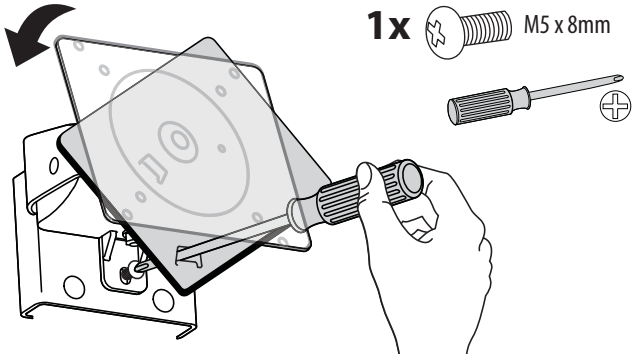

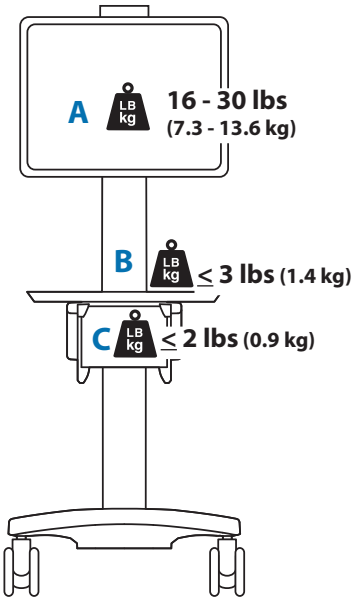

A+B+C= 14 - 53 lbs (6.35 - 24 kg)

⚠ WARNING

DO NOT load Cart below minimum or above maximum weight capacities. DO NOT mount a display larger than the recommended size. Failure to comply with warning may result in Cart instability leading to equipment damage or personal injury.

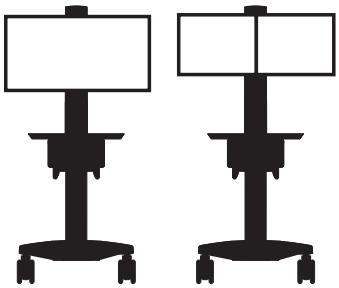

Min. 14 lbs (6.35 kg)
Max. 49 lbs (22.2 kg)

Min. 11 lbs (5 kg)
Max. 46 lbs (20.9 kg)

9 テレビ/モニターの穴位置間隔を確認します

テレビ/モニターの穴位置間隔

VESAアダプタの構成

A 75x75mm
100x100mm

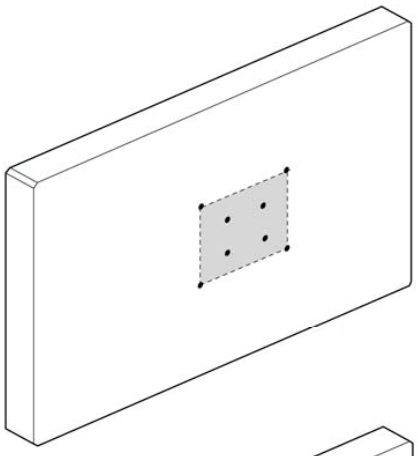

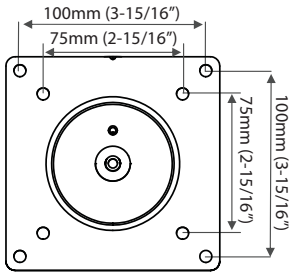

B 100x200mm

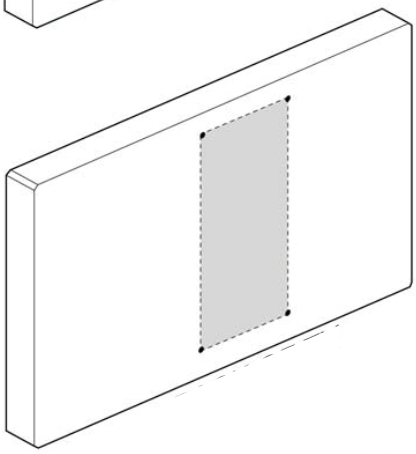

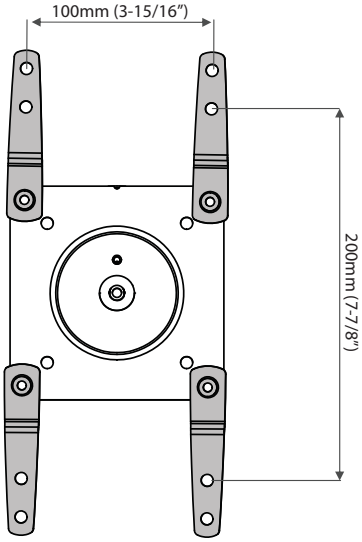

C 200x200mm

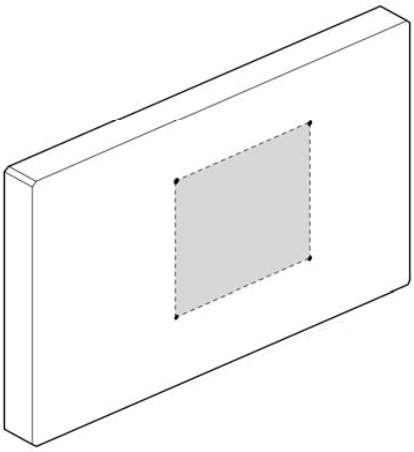

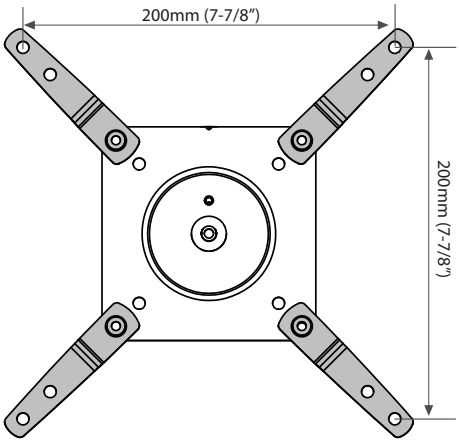

D 200x100mm

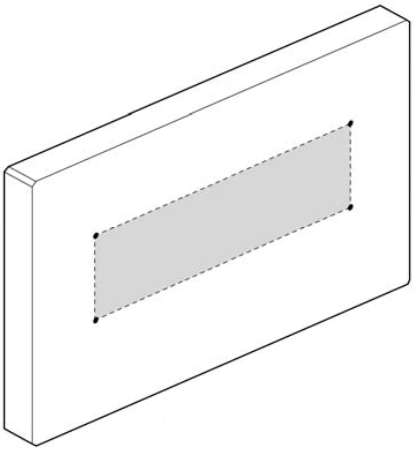

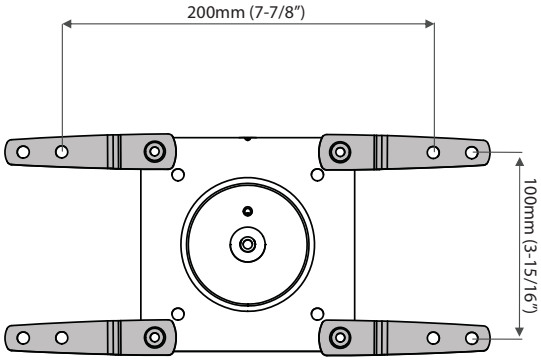

9 タイプAのテレビ/モニターをアームに取り付ける

A

75x75mm
100x100mm

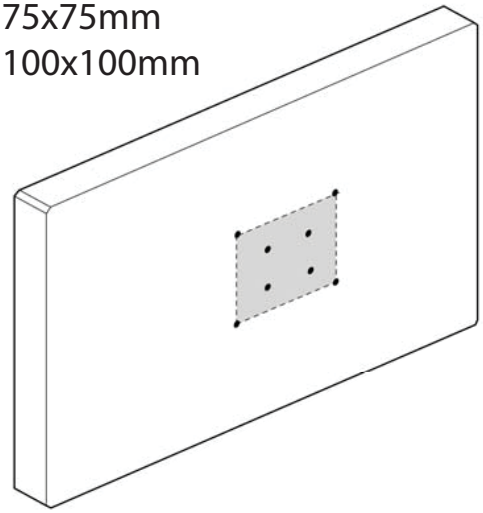

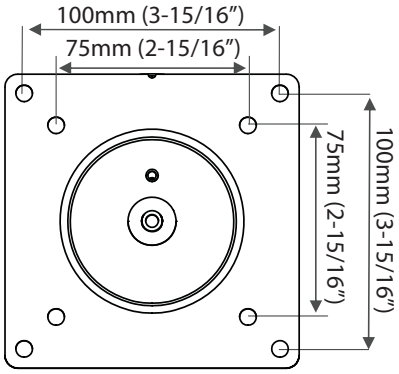

4x
M4 x 12mm

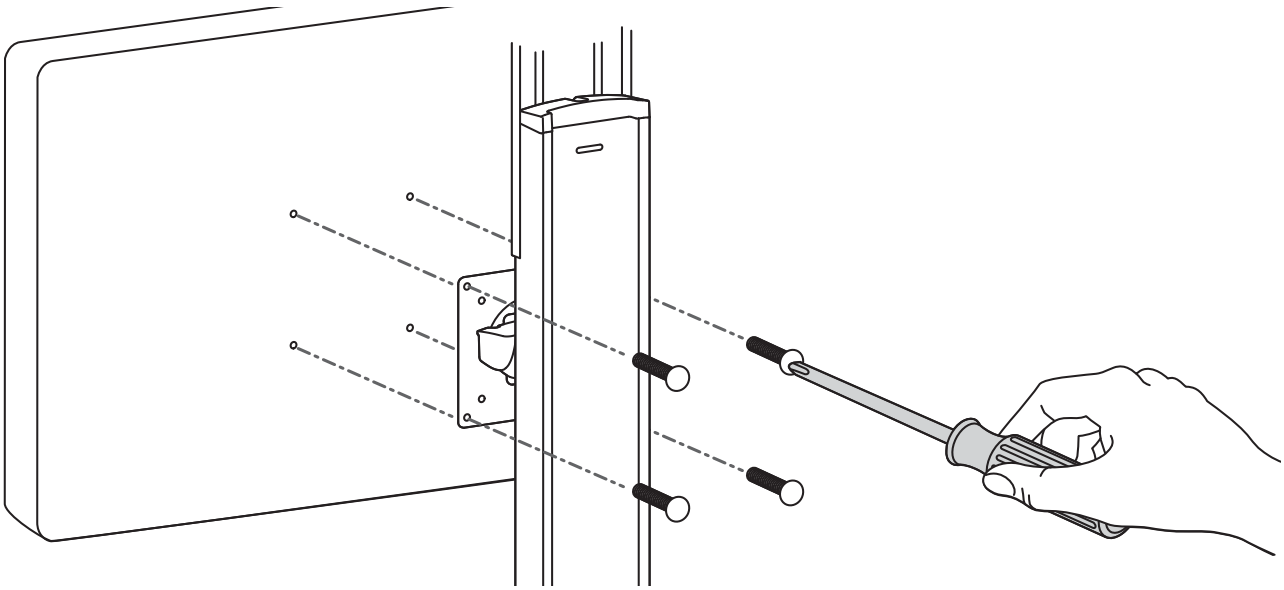

10 16

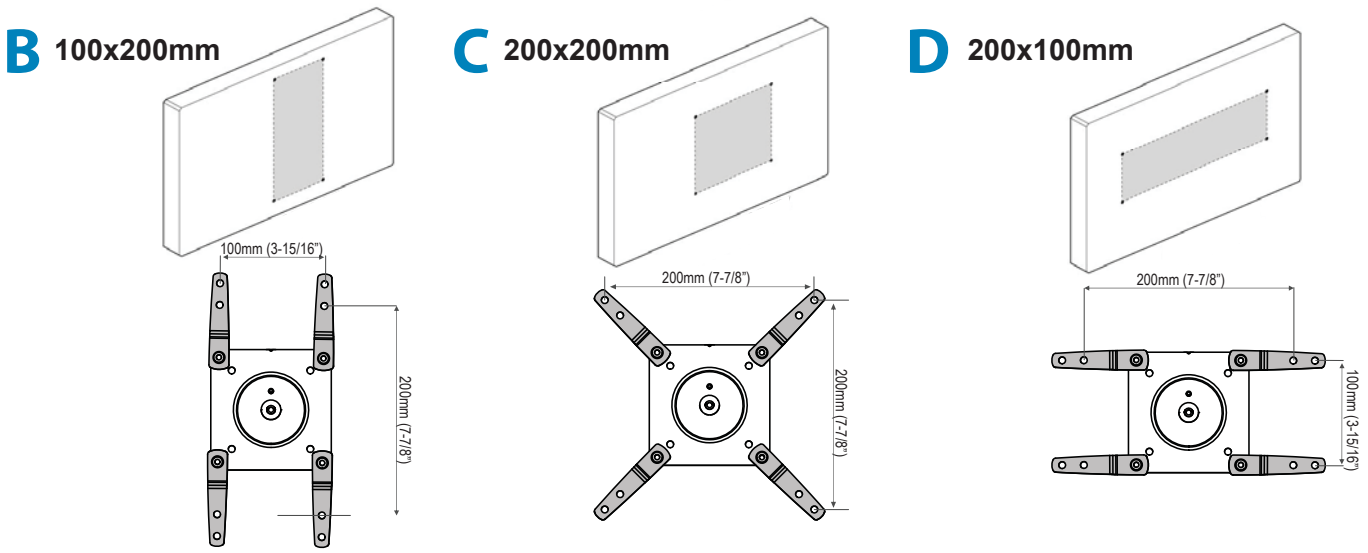

9a テレビ/モニターの穴位置間隔(BまたはC、D)に基づいてVESAアダプタをアームに取り付けます。

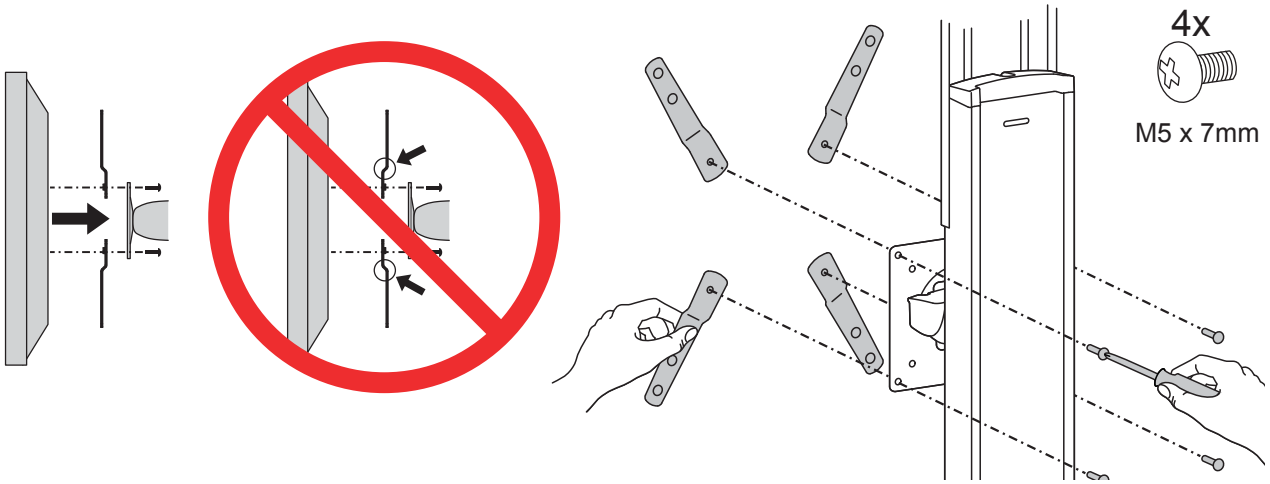

9b タイプBまたはC、Dのテレビ/モニターをアームに取り付ける

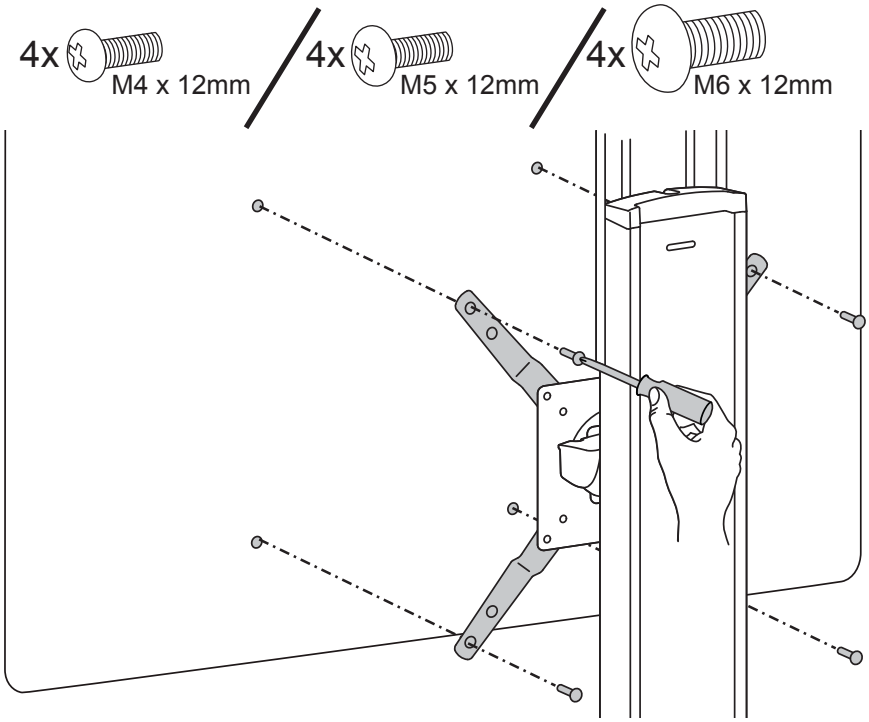

注: M8ネジ穴を縮小してM5ネジを使う場合、あるいはSamsungホルダーリングを使用するモデルの場合は、次のページのM8M5キットの取り付け方に従ってください。

M8M5キットの取り付け方

NOTE: Follow this step only if your TV/monitor has M8 holes which need to be reduced to M5.

Install M8M5 reducer bushing to TV/Monitor and use M5 x 20 mm monitor screws to secure.

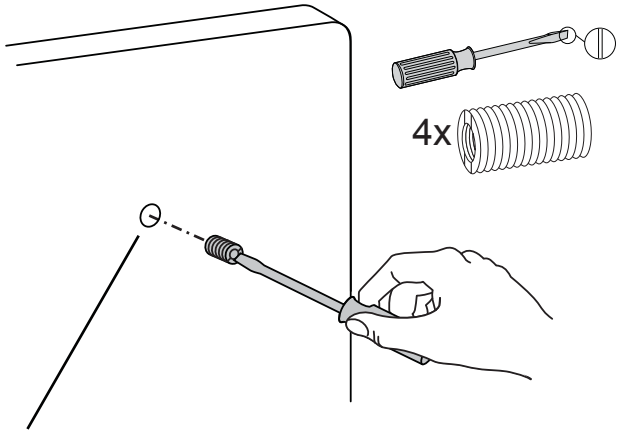

M8サイズのテレビ/モニター取り付け穴

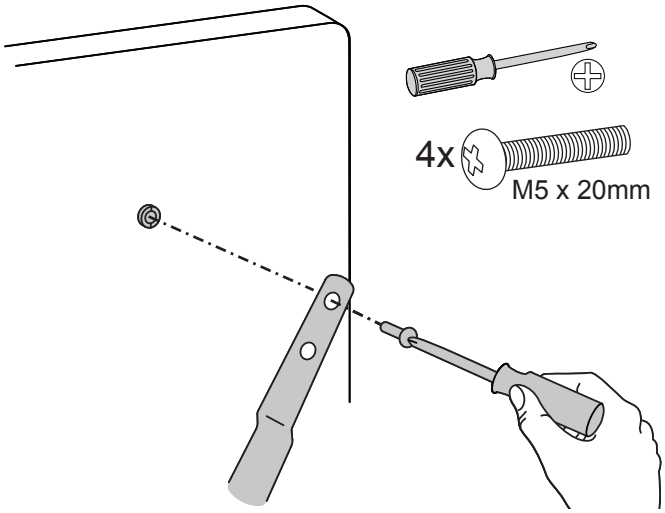

NOTE: Follow this step only for Samsung models using the holder ring.

Install M8M5 reducer bushing to TV/Monitor then use M5 x 20 mm monitor screws and Samsung holder ring to secure.

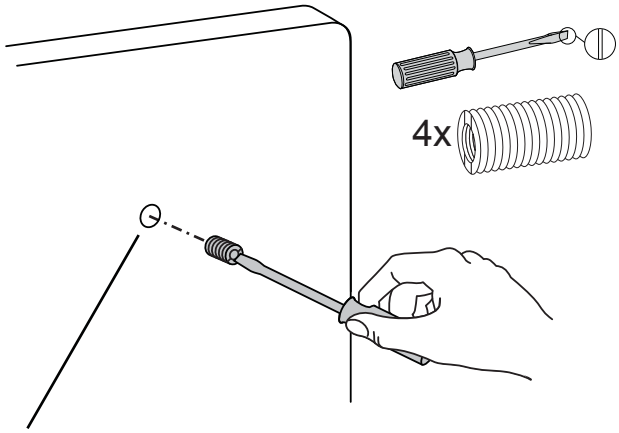

M8サイズのテレビ/モニター取り付け穴

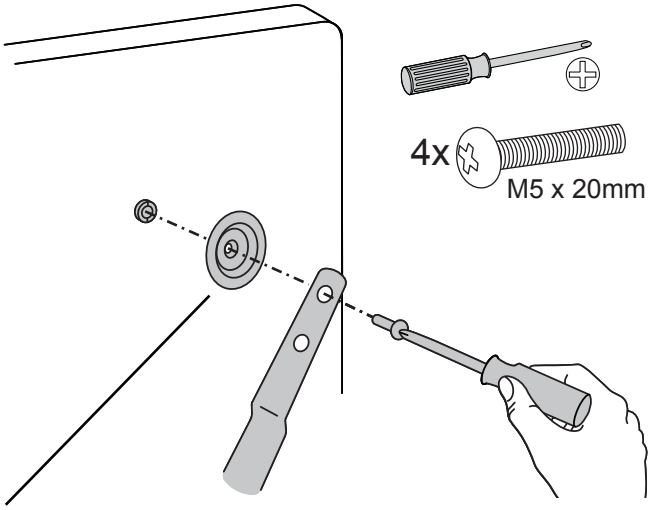

ホルダーリング(含まれていません。*Samsungのみ)

10 a

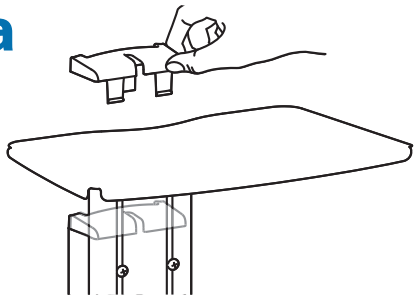

b

ケーブルの配線
ディスプレイのケーブルをライザー下から、作業スペース下に取り付けられたケーブルボックスに配線します。ケーブルボックスに余分なケーブルを収納します。

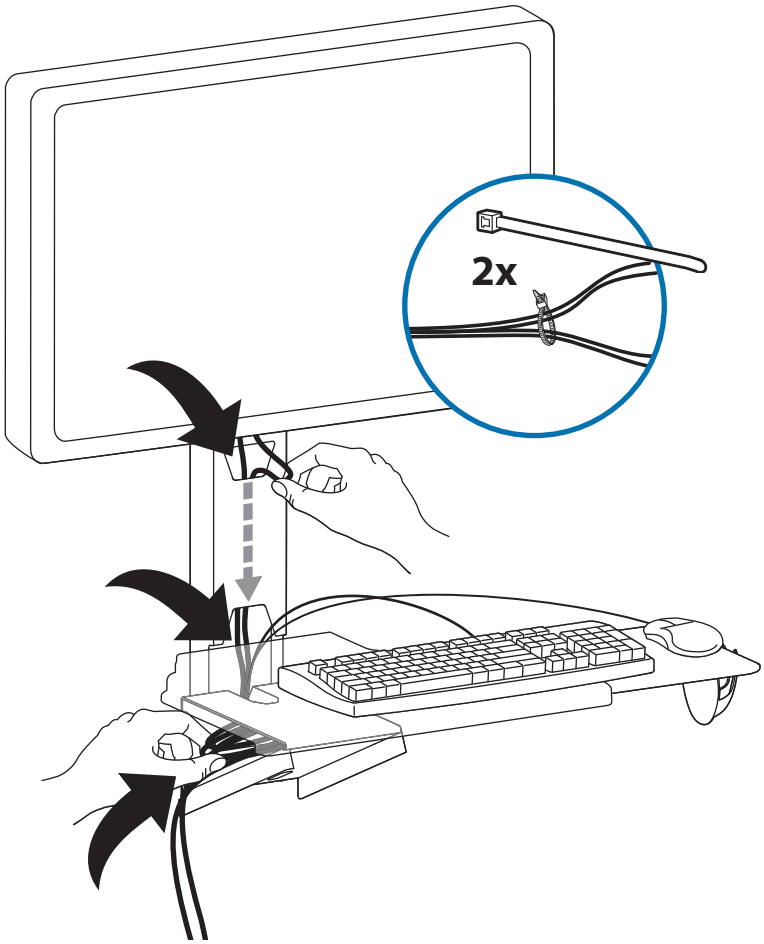

11 調節 Adjustment Step

重要！本製品は取り付け後に調整する必要があります。調整を行う前に、すべての機器が本製品に適切に取り付けられていることを確認してください。本製品は可動範囲内でスムーズかつ簡単に動く必要があり、選定した位置にしっかり固定されなければなりません。製品が簡単に動きすぎる場合、動きがぎこちない場合、あるいは目的の位置に固定されない場合は、説明書に従いスムーズに動くように調整してください。お使いの製品や調整によっては、違いがはっきりするまで何回か回さなければならないこともあります。本製品に機器を追加したり、機器を取り外したことで積載重量が変わった場合は、安全かつ最適な操作を実現するために調節手順を繰り返してください。

a

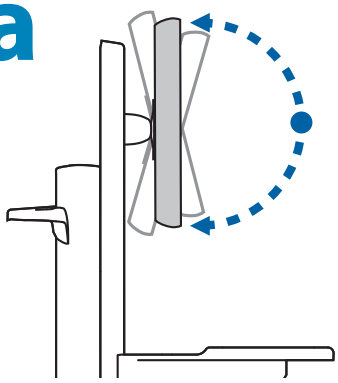

チルト（前後）

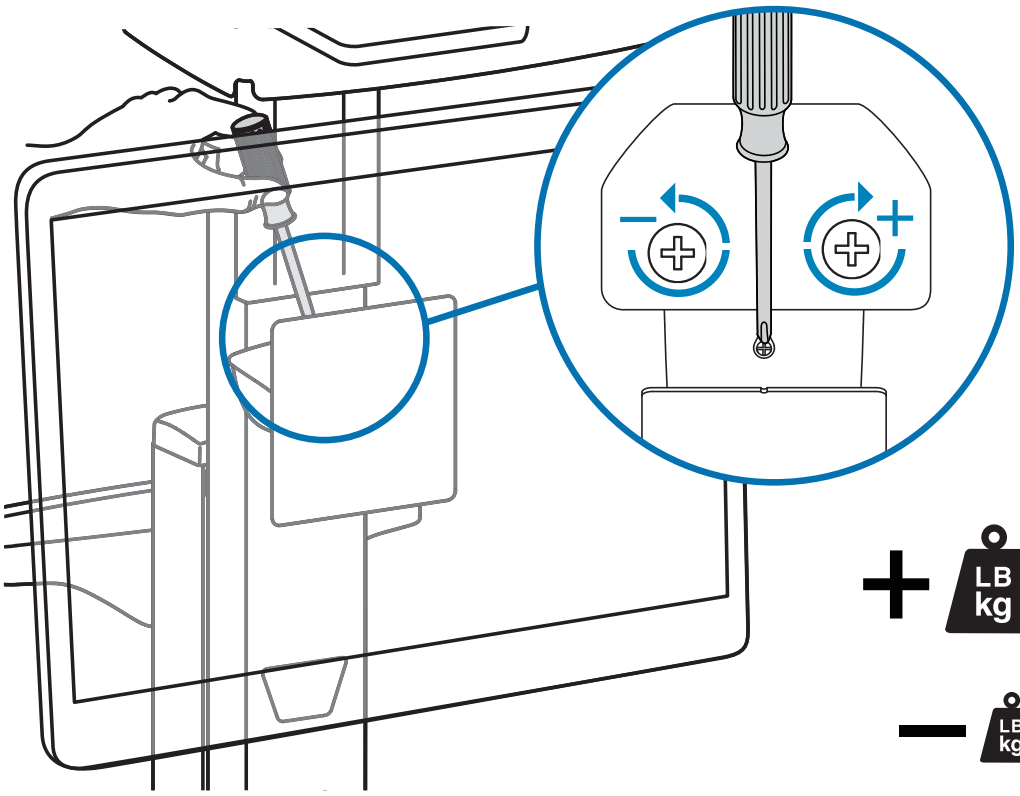

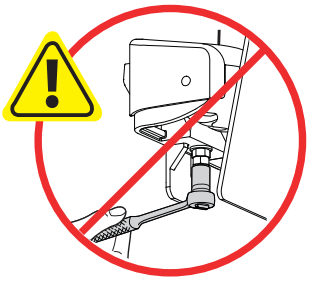

注意! 上部のナットを調節する際に下部のナットも回転します。下部のナットには、工具などを一切使用しないでください。この指示を無視すると、重大な損傷を与える可能性があります。

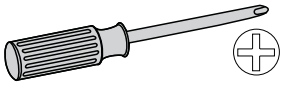

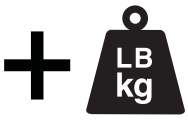

摩擦力の増大
製品がわずかな力で簡単に動いてしまう状態であれば、摩擦力を高める必要があります。

摩擦力の低減
製品がスムーズに動かない場合には、摩擦力を弱める必要があります。

b

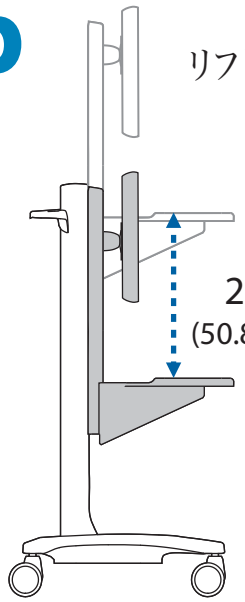

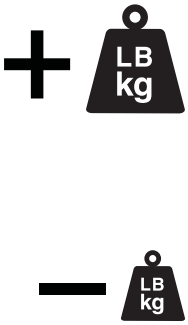

リフト強度の増大
積載重量が重すぎる場合、または本製品の位置を上げても下がってくる場合には、リフト強度を高める必要があります。

リフト強度の低減
積載重量が軽すぎる場合、または本製品の位置を下げても上がってくる場合には、リフト強度を弱める必要があります。

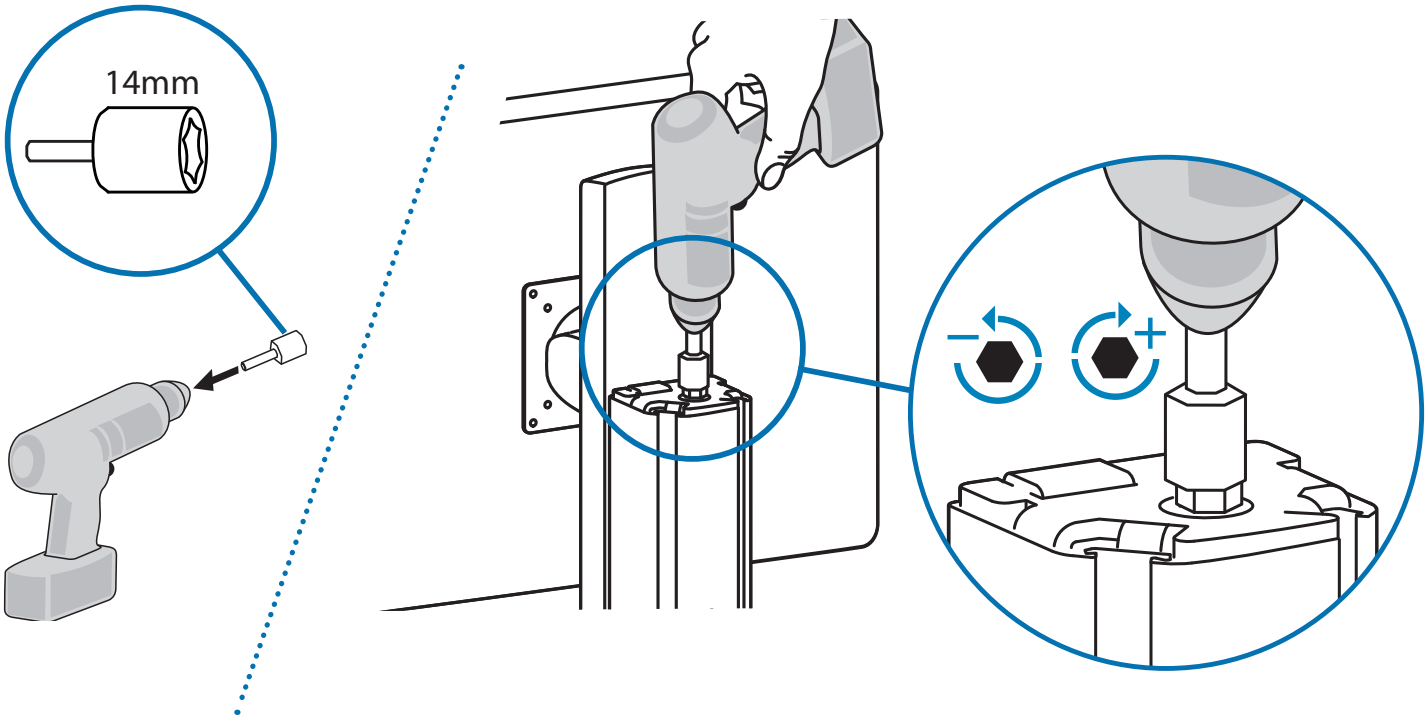

12

1x

a

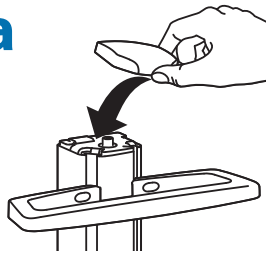

b

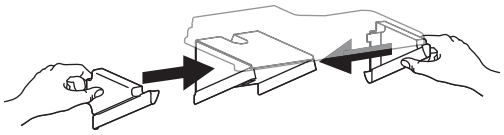

c

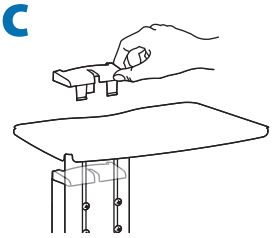

一人ひとりにピッタリのワークステーション!

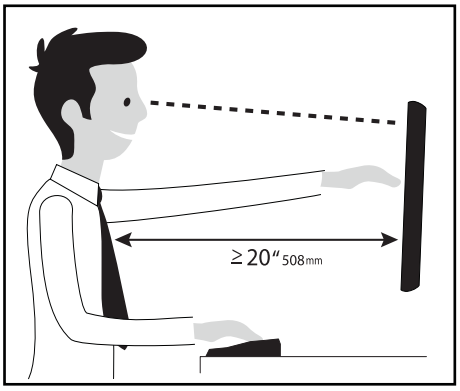

人間工学的なコンピュータの使用法については次のサイトを参照してください
www.computingcomfort.org

高さ　スクリーンの上端が目よりわずかに下に来るようにします。
　　キーボードが、手首を水平に伸ばした状態でひじとほぼ同じ高さに来るようにします。
距離　スクリーンを顔から腕の長さ分（少なくとも508mm）離します。
　　ひじが直角になる位置にキーボードを置きます。
角度　反射光をなくすようにスクリーンの角度を調整します。
　　キーボードを後方に 10° 傾けて、手首が水平になるようにします。

疲れを軽減する方法
呼吸 - 鼻から深く呼吸します。
まばたき - 目の乾燥を防ぐために頻繁にまばたきしてください。
休憩・20分ごとに2～3分
・2時間ごとに15～20分

保証書をご覧ください: www.ergotron.com/warranty

サービスをご覧ください: www.ergotron.com

最寄りのカスタマー ケアの電話番号については、こちらをご覧ください: http://contact.ergotron.com

ergotron®

www.ergotron.com | USA: 1-800-888-8458 | Europe: +31 (0)33-45 45 600 | China: 400-120-3051 | Japan: japansupport@ergotron.com

© 2015 Ergotron, Inc. All rights reserved. NeoFlex™ is a registered trademark of Ergotron, Inc.

Ergotron, Inc. は製品の取付けおよび使用法について正確かつ完全な情報を提供するようあらゆる努力をしますが、編集上の誤りや省略（英語から多言語へ翻訳する際に発生するものを含む）、またはこの取扱説明書の提供およびこの取扱説明書と関連した設備の動作によるどのような性質の付随的、特殊または間接的損害についてはその責任を問われないものとします。Ergotron, Inc. は、製品設計および/または製品のドキュメントについてユーザーに対する予告なしに変更する権利を留保します。最新の製品情報、または記載されている言語以外の言語によるドキュメントが入手可能かどうかについては、Ergotron まで問い合わせてください。Ergotron, Inc.,1181 Trapp Road, Eagan, Minnesota, 55121, USA Patents Pending and Patented U.S. & Foreign による事前の書面による承諾なしに、この出版物のいかなる部分についても、複製、情報検索方式への保存、または電子、機会、コピー、録音、またはその他の形式や手段による伝達を禁止します。Ergotronは、Ergotron, Inc. の登録商標です。

888-24-075-W-01 rev. M • 01/19