ergotron®

TRACE THE MOVEMENT

TRACE™

Des équipes agiles nécessitent des espaces de travail agiles. Le support de moniteur innovant TRACE crée des environnements de bureau dynamiques qui répondent aux besoins des modes de travail en constante évolution pour avoir un impact positif sur les performances, le bien-être et la satisfaction des employés. L'ajustement sans entrave du moniteur permet à chaque utilisateur de mener à bien toutes ses tâches avant de revenir à une position d'origine naturelle qui apporte de l'uniformité aux conceptions de bureau modernes.

DESIGN AWARD 2023

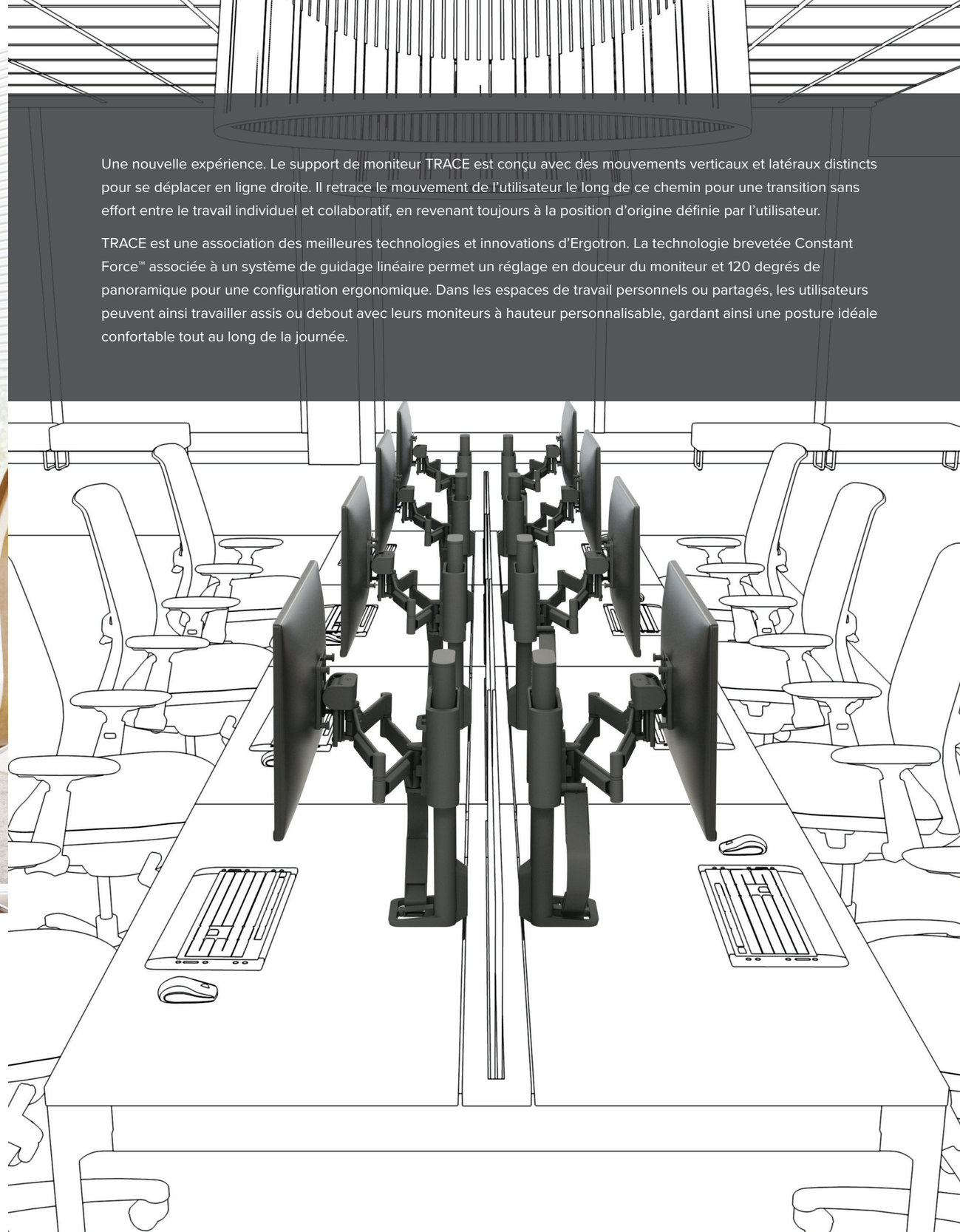

Une nouvelle expérience. Le support de moniteur TRACE est conçu avec des mouvements verticaux et latéraux distincts pour se déplacer en ligne droite. Il retrace le mouvement de l'utilisateur le long de ce chemin pour une transition sans effort entre le travail individuel et collaboratif, en revenant toujours à la position d'origine définie par l'utilisateur.

TRACE est une association des meilleures technologies et innovations d'Ergotron. La technologie brevetée Constant Force™ associée à un système de guidage linéaire permet un réglage en douceur du moniteur et 120 degrés de panoramique pour une configuration ergonomique. Dans les espaces de travail personnels ou partagés, les utilisateurs peuvent ainsi travailler assis ou debout avec leurs moniteurs à hauteur personnalisable, gardant ainsi une posture idéale confortable tout au long de la journée.

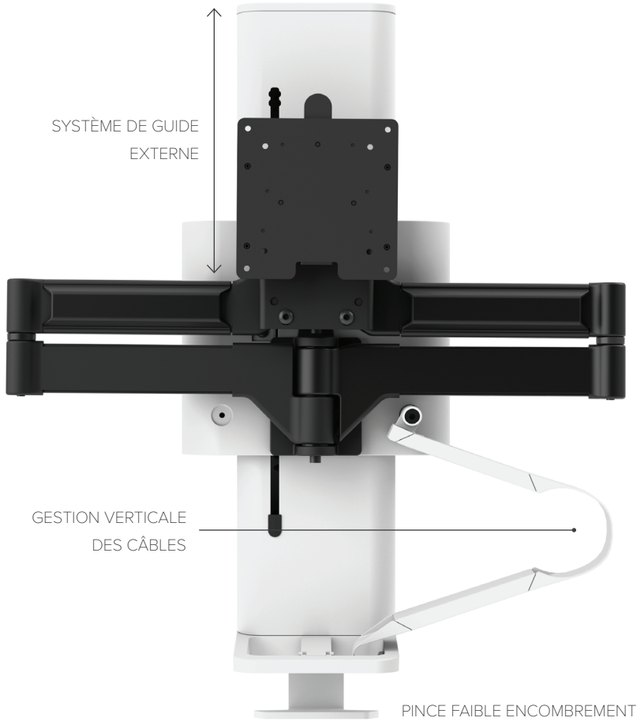

L'esthétique sobre s'adapte à l'aspect moderne des environnements de maison et de bureau tout en répondant aux besoins d'ergonomie pour les utilisateurs. En télétravail, TRACE offre la flexibilité nécessaire pour façonner la propre expérience de chaque utilisateur en mettant la santé, la créativité et le design au premier plan.

En entreprise, TRACE ajoute raffinement et uniformité grâce à la gestion des câbles intégrée qui aide à éliminer l'encombrement et à exposer plus d'espace de travail utilisable. Le chemin défini garantit que les moniteurs n'interfèrent pas avec les systèmes de panneaux, les allées ou les murs, la position d'origine étant visuellement centrée sur l'espace de travail.

Adoptez la technologie du mouvement™ pour améliorer le confort, la collaboration et la productivité au travail.

Le support écran TRACE est livré dans un packaging respectueux de l'environnement, ne contenant qu'une boîte, afin de limiter les déchets et de s'intégrer dans les démarches de développement durable.

Les installateurs peuvent équiper efficacement un bureau complet ou intégrer un seul produit. Le système d'attache rapide permet une fixation facile du moniteur avec un indicateur de contrepoids pour une configuration précise et personnalisée. La modularité du système permet une flexibilité à long terme avec les accessoires disponibles pour la transition entre une configuration mono-écran et double-écrans en fonction des besoins changeants des utilisateurs.

La conception modulaire s'adapte aux nouvelles technologies ou aux mises à niveau du lieu de travail. Les certifications BIFMA niveau® 2 et Clean Air GOLD, ainsi qu'une garantie premium de 15 ans et des tests de qualité professionnelle pendant 15 000 cycles, suscitent la confiance dans un investissement à long terme qui contribue aux initiatives de développement durable.

TRACE EST UNE ASSOCIATION DES MEILLEURES TECHNOLOGIES ET DES NOUVELLES INNOVATIONS D'ERGOTRON, DONNANT AUX UTILISATEURS LA LIBERTÉ DE RÉPONDRE AUX BESOINS DE LEURS STYLES DE TRAVAIL UNIQUES.

Support mono-écran avec pince faible encombrement

45-657-251 (Blanc neige)

45-657-224 (Noir mat)

Finitions

Blanc neige | Noir mat

Support bi-écrans avec pince faible encombrement

45-658-251 (Blanc neige)

45-658-224 (Noir mat)

Kits de Conversion (Noir mat) **:**

Simple

47-109-224

Double

47-110-224

Kits de Pinces (Noir mat) **:**

Fixation manuelle

98-491-009

Traversante, tige filetée

98-492-009

Contactez-nous pour découvrir la description complète de la gamme.

level 2

INTERTEK SUSTAINABILITY CERTIFIED CLEAN AIR GOLD

Packaging responsable

GOOD DESIGN

Prix décerné par « The Chicago Athenaeum » : Musée de l'Architecture et du Design

15 ANS GARANTIE

Pour plus d'informations :
Contrat / 1.855.365.6747 / contract@ergotron.com
Mobilier Pro / +31.33.45.45.600 / info.eu@ergotron.com
Commercial / apaccustomerservice@ergotron.com
© Ergotron, Inc. 05.05.2023

Documentation élaborée aux États-Unis.
Le contenu peut être modifié.
Les produits Ergotron ne sont pas destinés à guérir, traiter, atténuer ou prévenir une quelconque maladie.
Informations sur les brevets disponibles sur le site www.ergotron.com/patents.

ergotron®